STIHL®

STIHL FR 235

Uputstvo za upotrebu

Sadržaj

1 Predgovor . . . 2

2 Informacije uz ovo uputstvo za upotrebu . . . 2
2.1 Važeći dokumenti . . . 2
2.2 Oznake upozorenja u tekstu . . . 3
2.3 Simboli u tekstu . . . 3

3 Pregled . . . 3
3.1 Motorna kosa . . . 3
3.2 Oklopi i rezni alati . . . 4
3.3 Simboli . . . 5

4 Sigurnosne napomene . . . 5
4.1 Simboli upozorenja . . . 5
4.2 Namenska upotreba . . . 6
4.3 Uslovi za korisnike . . . 7
4.4 Odeća i oprema . . . 7
4.5 Radni prostor i sredina . . . 8
4.6 Stanje za bezbednu upotrebu . . . 8
4.7 Gorivo i sipanje goriva . . . 10
4.8 Rad . . . 11
4.9 Reakcione sile . . . 12
4.10 Transportovanje . . . 13
4.11 Čuvanje . . . 13
4.12 Čišćenje, održavanje i popravljanje . . . 13

5 Priprema motorne kose za upotrebu . . . 14
5.1 Priprema motorne kose za upotrebu . . . 14

6 Sklapanje motorne kose . . . 14
6.1 Sklapanje sistema za nošenje . . . 14
6.2 Montaža motora . . . 14
6.3 Montaža tela . . . 15
6.4 Montaža okruglog držača . . . 15
6.5 Montaža okruglog držača sa ograničivačem koraka . . . 16
6.6 Montaža i demontaža oklopa . . . 16
6.7 Montaža i demontaža kecelje . . . 16
6.8 Montaža i demontaža glave za košenje . . . 17
6.9 Montaža i demontaža metalnih reznih alata . . . 17

7 Podešavanje motorne kose prema korisniku . . . 18
7.1 Nameštanje i podešavanje sistema za nošenje . . . 18
7.2 Skidanje sistema za nošenje . . . 19

8 Mešanje goriva i punjenje motorne kose gorivom . . . 19
8.1 Mešanje goriva . . . 19
8.2 Punjenje motorne kose gorivom . . . 19

9 Startovanje i gašenje motora . . . 20
9.1 Izbor ispravnog postupka startovanja . . . 20
9.2 Priprema motora za startovanje . . . 20
9.3 Startovanje motora . . . 21
9.4 Gašenje motora . . . 22

10 Provera motorne kose . . . 22
10.1 Provera komandnih elemenata . . . 22

11 Rad s motornom kosom . . . 22
11.1 Prilagođavanje podešenosti karburatora za rad na velikoj visini . . . 22
11.2 Držanje i vođenje motorne kose . . . 23
11.3 Košenje . . . 23
11.4 Podešavanje niti za košenje . . . 23

12 Posle rada . . . 24
12.1 Posle rada . . . 24

13 Transportovanje . . . 24
13.1 Transportovanje motorne kose . . . 24

14 Čuvanje . . . 24
14.1 Čuvanje motorne kose . . . 24

15 Čišćenje . . . 25
15.1 Čišćenje motorne kose . . . 25
15.2 Čišćenje oklopa i reznog alata . . . 25
15.3 Čišćenje svećice . . . 25

16 Održavanje . . . 25
16.1 Intervali održavanja . . . 25
16.2 Podmazivanje i okretanje fleksibilnog vratila . . . 25

Prevod originalnog uputstva za upotrebu

Odštampano na papiru beljenom bez hlora.
Štamparske boje sadrže biljna ulja, papir se može reciklirati.

© ANDREAS STIHL AG & Co. KG 2018
0458-527-5621-A VA0.J18.
0000008458_004_SRB

STIHL®

Ovo uputstvo za upotrebu je zaštićeno zakonom o autorskim pravima. Sva prava su zadržana, a posebno pravo na umnožavanje, prevođenje i na širenje elektronskim sistemima.

16.3 Podmazivanje prenosnog mehanizma 26
16.4 Podešavanje sajle gasa 26
16.5 Oštrenje Oštrenje i balansiranje metalnog reznog alata 27
17 Popravljanje 27
17.1 Popravka Popravka motorne kose i reznog alata . . . 27
18 Otklanjanje smetnji 28
18.1 Uklanjanje smetnji kod motorne kose 28
18.2 Zamena filtera za vazduh 29
18.3 Vršenje standardnog podešavanja 29
18.4 Podešavanje praznog hoda 29
18.5 Provetravanje komore za sagorevanje 30
19 Tehnički podaci 30
19.1 Motorna kosa STIHL FR 235 30
19.2 Vrednosti zvuka i vibracija 30
19.3 REACH 31
19.4 Emisiona vrednost izduvnih gasova 31
20 Kombinacije reznih alata i oklopa 32
20.1 Kombinacije reznih alata i oklopa 32
21 Rezervni delovi i pribor 33
21.1 Rezervni delovi i pribor 33
22 Zbrinjavanje 33
22.1 Zbrinjavanje motorne kose 33
23 EU izjava o usaglašenosti 33
23.1 Motorna kosa STIHL FR 235 33

1 Predgovor

Dragi korisniče,

raduje nas što ste se odlučili za STIHL. Naši proizvodi su koncipirani i izrađeni vrhunskim kvalitetom prema potrebama naših korisnika. Tako nastaju proizvodi visoke pouzdanosti takođe i pri ekstremnim opterećenjima.

STIHL garantuje vrhunski kvalitet takođe i kod usluga. Naša specijalizovana trgovinska mreža nudi stručne savete i uputstva kao i obimnu tehničku podršku.

Hvala Vam na poverenju; želimo Vam puno zadovoljstva uz Vaš proizvod STIHL.

Dr. Nikolas Stihl

VAŽNO! PRE UPOTREBE PROČITATI I SAČUVATI ZA KASNIJU UPOTREBU.

2 Informacije uz ovo uputstvo za upotrebu

2.1 Važeći dokumenti

Važe lokalni sigurnosni propisi.

- Pročitajte, razumite i sačuvajte sledeće dokumente koji važe uz ovo uputstvo za upotrebu:
  - Uputstvo za upotrebu i ambalaža korišćenog reznog alata

2.2 Oznake upozorenja u tekstu

⚠ UPOZORENJE

Napomena ukazuje na opasnosti koje mogu dovesti do teških povreda ili smrti.

► Navedene mere mogu da spreče teške povrede ili smrt.

UPUTSTVO

Napomena ukazuje na opasnosti koje mogu dovesti do materijalnih šteta.

► Navedene mere mogu da spreče materijalne štete.

2.3 Simboli u tekstu

Ovaj simbol ukazuje na poglavlje u ovom uputstvu za upotrebu.

3 Pregled

3.1 Motorna kosa

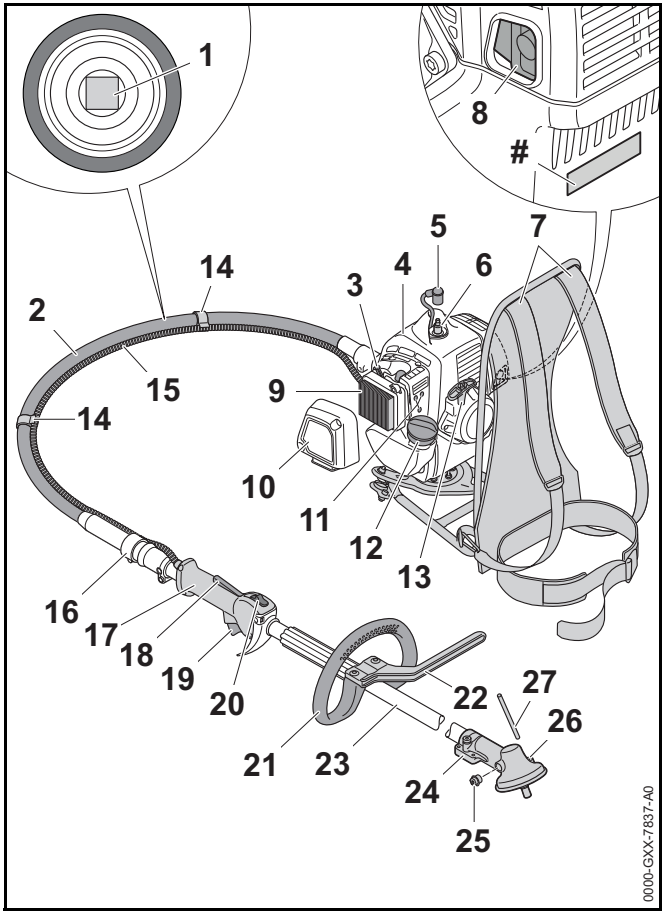

1 Fleksibilno vratilo
Fleksibilno vratilo prenosi kretanje motora na rezni alat.

2 Fleksibilno telo
Fleksibilno telo spaja spojni naglavak sa motorom i štiti fleksibilno vratilo.

3 Poluga startnog otvora leptira
Poluga startnog otvora leptira služi za startovanje motora.

4 Ručna pumpa za gorivo
Ručna pumpa za gorivo olakšava startovanje motora.

5 Utikač svećice
Utikač svećice spaja vod paljenja sa svećicom.

6 Svećica
Svećica pali mešavinu goriva i vazduha u motoru.

7 Kaiš za nošenje
Kaiš za nošenje raspoređuje težinu motorne kose na telo.

8 Prigušivač buke
Prigušivač buke smanjuje emisiju zvuka motorne kose.

9 Filter za vazduh
Filter za vazduh filtrira vazduh koji motor usisava.

10 Poklopac filtera
Poklopac filtera pokriva filter za vazduh.

11 Zavrtnji za podešavanje karburatora
Zavrtnji za podešavanje karburatora služe za podešavanje karburatora.

12 Čep rezervoara za gorivo
Čep rezervoara za gorivo zatvara rezervoar za gorivo.

13 Ručica startera
Ručica startera služi za startovanje motora.

14 Držač sajle gasa
Držač sajle gasa služi za pričvršćivanje sajle gasa.

15 Sajla gasa
Sajla gasa spaja ručicu gasa sa motorom.

16 Spojni naglavak
Spojni naglavak spaja fleksibilno telo sa telom.

17 Komandna ručica
Komandna ručica služi za upravljanje, držanje i vođenje motorne kose.

18 Blokada ručice gasa
Blokada ručice gasa služi za blokiranje ručice gasa.

19 Ručica gasa
Ručica gasa služi za ubrzanje motora.

20 Kombinovani preklopnik
Kombinovani preklopnik služi za startovanje, pogon i gašenje motora.

21 Okrugli držač
Okrugli držač služi za držanje i vođenje motorne kose.

22 Ograničivač koraka
Ograničivač koraka ograničuje rastojanje između noge korisnika i metalnog reznog alata.

23 Telo
Telo povezuje sve komponente.

24 Kućište prenosnog mehanizma
Kućište prenosnog mehanizma pokriva prenosni mehanizam.

25 Zavrtanj za zatvaranje
Zavrtanj za zatvaranje zatvara otvor za transmisionu mast STIHL.

26 Otvor za utičnu iglu
Otvor za utičnu iglu prihvata utičnu iglu.

27 Utična igla
Utična igla blokira vratilo prilikom montaže reznog alata.

 # Nazivna pločica sa brojem mašine

3.2 Oklopi i rezni alati

Oklopi i rezni alati su prikazani primerima. Kombinacije koje smeju da se koriste navedene su u ovom uputstvu za upotrebu, 📖 20.

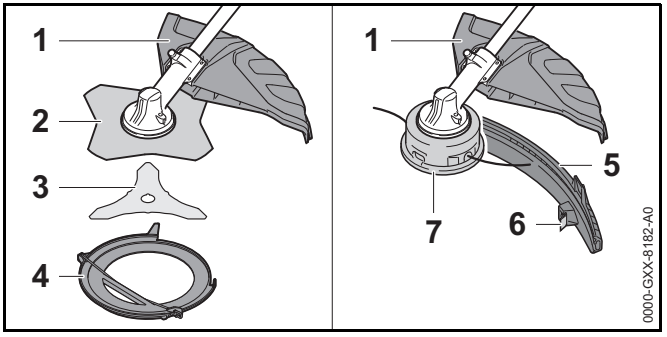

1 **Univerzalni oklop**
Univerzalni oklop štiti korisnika od odbačenih predmeta i dodira sa reznim alatom.

2 **Cirkularni nož za travu**
Cirkularni nož za travu seče travu i korov.

3 **Noževi za gustiš**
Noževi za gustiš seku gustiš.

4 **Transportni štitnik**
Transportni štitnik štiti od dodira sa metalnim reznim alatima.

5 **Kecelja**
Kecelja proširuje univerzalni oklop za primenu sa glavom za košenje.

6 **Nož za skraćivanje**
Nož za skraćivanje u toku rada skraćuje niti za košenje na ispravnu dužinu.

7 **Glava za košenje**
Glava za košenje drži niti za košenje.

3.3 Simboli

Simboli mogu da se nalaze na motornoj kosi i na oklopu i označavaju sledeće:

Ovaj simbol označava rezervoar za gorivo.

Ovaj simbol označava ručnu pumpu za gorivo.

START U ovom položaju kombinovanog preklopnika motor se startuje.

U ovom položaju kombinovanog preklopnika motor se pogoni.

STOP-0 U ovom položaju kombinovanog preklopnika motor je ugašen.

Kombinovani preklopnik se stavlja u ovom smeru kod gašenja motora.

U ovom položaju poluge startnog otvora leptira motor se startuje.

U ovom položaju poluge startnog otvora leptira motor se priprema za startovanje.

Ovaj simbol pokazuje smer okretanja reznog alata.

max Ø XXX Ovaj simbol pokazuje maksimalni prečnik reznog alata u milimetrima.

Ovaj simbol pokazuje nazivni broj obrtaja reznog alata.

X

4 Sigurnosne napomene

4.1 Simboli upozorenja

4.1.1 Simboli upozorenja

Simboli upozorenja na motornoj kosi označavaju sledeće:

Pridržavajte se bezbednosnih napomena i navedenih mera.

Pročitajte, razumite i sačuvajte uputstvo za upotrebu.

Nosite zaštitne naočare, zaštitu za sluh i zaštitnu kacigu.

Nosite zaštitne čizme.

Nosite radne rukavice.

Pridržavajte se sigurnosnih propisa i navedenih mera u vezi sa povratnim udarcem.

Pridržavajte se sigurnosnih propisa i navedenih mera u vezi sa odbačenim predmetima.

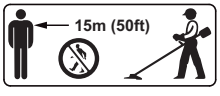

Pazite na bezbednosno rastojanje.

4.1.2 Univerzalni oklop i kecelja

Univerzalni oklop

Simboli upozorenja na univerzalnom oklopu označavaju sledeće:

Ovaj oklop bez kecelje ne koristite za glave za košenje.

Koristite ovaj oklop za cirkularne noževe za travu.

Koristite ovaj oklop za noževe za gustiš.

Ovaj oklop ne koristite za nož za seckanje.

Ovaj oklop ne koristite za cirkularne noževe za testerisanje.

Kecelja

Simboli upozorenja na kecelji označavaju sledeće:

Za glave za košenje koristite univerzalni oklop zajedno sa keceljom i nožem za skraćivanje.

4.2 Namenska upotreba

Motorna kosa za nošenje na leđima STIHL FR 235 služi za sledeće primene:

– Sa glavom za košenje: Košenje trave

– Sa cirkularnim nožem za travu: Košenje trave i korova

– Sa nožem za gustiš: Košenje gustiša prečnika do 20 mm

⚠ UPOZORENJE

- Nenamenska upotreba motorne kose može da dovede do teških povreda ili smrti i moguća je materijalna šteta.
  - ► Motornu kosu koristite onako, kako je opisano u ovom uputstvu za upotrebu.

4.3 Uslovi za korisnike

⚠ UPOZORENJE

- Neupućeni korisnici ne mogu da prepoznaju niti da procene opasnosti od motorne kose. Korisnik ili druge osobe mogu biti teško povređeni ili usmrćeni.

  ► Pročitajte, razumite i sačuvajte uputstvo za upotrebu.

  ► Ukoliko motornu kosu dajete drugoj osobi: Priložite i uputstvo za upotrebu.

  ► Uverite se da korisnik ispunjava sledeće uslove:

  – Korisnik je odmoran.

  – Korisnik je telesno, senzorički i duševno sposoban da upravlja motornom kosom i da je koristi. Ukoliko je korisnik telesno, senzorički ili duševno ograničeno sposoban, korisnik sme da radi samo pod nadzorom ili prema uputstvima odgovorne osobe.

  – Korisnik je punoletan ili se korisnik obučava u struci pod nadzorom i u skladu sa nacionalnim propisima.

  – Korisnik je dobio uputstvo od specijalizovanog prodavca STIHL ili od stručnog lica pre nego što je pri put radio s motornom kosom.

  – Korisnik nije pod uticajem alkohola, lekova ili droga.

  ► U slučaju nedoumice: Obratite se specijalizovanom prodavcu STIHL.

- Mehanizam za paljenje motorne kose proizvodi elektromagnetno polje. Elektromagnetno polje može da utiče na pejsmejkere. Korisnik može da bude teško povređen ili usmrćen.

  ► Ukoliko korisnik nosi pejsmejker: Uverite se da na pejsmejker nema uticaja.

4.4 Odeća i oprema

⚠ UPOZORENJE

- U toku rada duga kosa može da bude uvučena u motornu kosu. Korisnik može da bude teško povređen.

  ► Dugu kosu uvežite i osigurajte tako da ne može biti uvučena u motornu kosu.

- U toku rada predmeti mogu biti odbačeni velikom brzinom. Korisnik može da bude povređen.

  ► Nosite pripijene zaštitne naočare. Podesne zaštitne naočare su ispitane prema standardu EN 166 ili prema nacionalnim propisima i na tržištu su dostupne pod odgovarajućom oznakom.

  ► Nosite zaštitu za lice.

  ► Nosite duge pantalone od otpornog materijala.

- U toku rada nastaje buka. Buka može da ošteti sluh.

  ► Nosite zaštitu za sluh.

- Predmeti koji padaju mogu da izazovu povrede glave.

  ► U slučaju opasnosti od predmeta koji bi mogli da padnu u toku rada: Nosite zaštitnu kacigu.

- U toku rada može da se podigne prašina. Udisanje prašine može da šteti zdravlju i da izazove alergijske reakcije.

  ► Nosite masku za zaštitu od prašine.

- Nepodesna odeća može da se zakači o drveće, grmlje ili da bude zahvaćena motornom kosom. Korisnici bez podesne odeće mogu biti teško povređeni.

  ► Nosite pripijenu odeću.

  ► Šalove ili nakit skinite.

- U toku rada korisnik može da dođe u dodir s rotirajućim reznim alatom. Korisnik može da bude teško povređen.
  - ► Nosite obuću od otpornog materijala.

  - ► Ako se koristi metalni rezni alat: Nosite zaštitne čizme sa čeličnim kapama.
  - ► Nosite duge pantalone od otpornog materijala.
- U toku čišćenja ili održavanja korisnik može da dođe u dodir sa reznim alatom ili nožem za skraćivanje. Korisnik može da bude povređen.

  - ► Nosite radne rukavice od otpornog materijala.
- Korisnik koji nosi nepodesnu obuću može da se oklizne. Korisnik može da bude povređen.
  - ► Nosite čvrstu, zatvorenu obuću sa hrapavim đonom.

4.5 Radni prostor i sredina

⚠ UPOZORENJE

- Neovlašćene osobe, deca i životinje ne mogu prepoznati i proceniti opasnosti od motorne kose i odbačenih predmeta. Neovlašćene osobe, deca i životinje mogu biti teško povređene i moguće su materijalne štete.

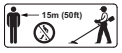

  - ► Neovlašćene osobe, deca i životinje ne smeju da se nalaze u prečniku od 15 m od područja na kome se radi.
  - ► Rastojanje od 15 m držite i u odnosu na predmete.
  - ► Motornu kosu ne ostavljajte bez nadzora.
  - ► Uverite se da deca ne mogu da se igraju motornom kosom.
- Kada motor radi, iz prigušivača buke izlazi vrela struja izduvnih gasova. Vreli izduvni gasovi mogu da zapale lako zapaljive materijale i da izazovu požare.
  - ► Struju izduvnih gasova držite dalje od lako zapaljivih materijala.

4.6 Stanje za bezbednu upotrebu

4.6.1 Motorna kosa

Motorna kosa je u stanju za bezbednu upotrebu ukoliko su ispunjeni sledeći uslovi:

– Motorna kosa je neoštećena.

– Iz motorne kose ne curi gorivo.

– Čep rezervoara za gorivo je zatvoren.

– Motorna kosa je čista.

– Komandni elementi funkcionišu i nisu izmenjeni.

– Montirana je kombinacija reznog alata i oklopa koja je navedena u ovom uputstvu za upotrebu.

– Rezni alat i oklop su ispravno montirani.

– Na ovu motornu kosu je montiran samo originalni pribor STIHL.

– Pribor je ispravno montiran.

⚠ UPOZORENJE

- U nebezbednom stanju komponente ne mogu da funkcionišu ispravno, sigurnosni mehanizmi mogu da budu van funkcije i može da ističe gorivo. Osobe mogu biti teško povređene ili usmrćene.
  - ► Radite s neoštećenom motornom kosom.
  - ► Ako iz motorne kose ističe gorivo: Nemojte raditi s motornom kosom i obratite se specijalizovanom prodavcu STIHL.
  - ► Zatvorite čep rezervoara za gorivo.
  - ► Ako je motorna kosa prljava: Očistite motornu kosu.
  - ► Nemojte vršiti izmene na motornoj kosi. Izuzetak: Montaža kombinacije reznog alata i oklopa koja je navedena u ovom uputstvu za upotrebu.
  - ► Ako komandni elementi ne funkcionišu: Nemojte raditi s motornom kosom.
  - ► Na ovu motornu kosu montirajte samo originalni pribor STIHL.

- ► Rezni alat i oklop montirajte onako, kako je opisano u ovom uputstvu za upotrebu.
- ► Pribor montirajte onako, kako je opisano u ovom uputstvu za upotrebu ili u uputstvu za upotrebu pribora.
- ► Nemojte stavljati predmete u otvore motorne kose.
- ► U slučaju nedoumice: Obratite se specijalizovanom prodavcu STIHL.

4.6.2 Oklop

Oklop je u stanju za bezbednu upotrebu ukoliko su ispunjeni sledeći uslovi:

– Oklop je neoštećen.

– Ukoliko se koriste nož za skraćivanje i kecelja: Nož za skraćivanje i kecelja su ispravno montirani.

⚠ UPOZORENJE

- U nebezbednom stanju komponente ne mogu da funkcionišu ispravno i sigurnosni mehanizmi mogu da budu van funkcije. Korisnik može da bude teško povređen.
  - ► Radite s neoštećenim oklopom.
  - ► Ukoliko se koriste nož za skraćivanje i kecelja: Radite s ispravno montiranim nožem za skraćivanje i s ispravno montiranom keceljom.
  - ► U slučaju nedoumice: Obratite se specijalizovanom prodavcu STIHL.

4.6.3 Glava za košenje

Glava za košenje je u stanju za bezbednu upotrebu ukoliko su ispunjeni sledeći uslovi:

– Glava za košenje je neoštećena.

– Glava za košenje nije blokirana.

– Niti za košenje su ispravno montirane.

⚠ UPOZORENJE

- U nebezbednom stanju, delovi glave za košenje ili niti za košenje mogu da se otkače i da budu odbačeni na stranu. Osobe mogu biti teško povređene.
  - ► Radite s neoštećenom glavom za košenje.
  - ► Niti za košenje ne menjajte predmetima od metala.
  - ► U slučaju nedoumice: Obratite se specijalizovanom prodavcu STIHL.

4.6.4 Metalni rezni alat

Metalni rezni alat je u stanju za bezbednu upotrebu ukoliko su ispunjeni sledeći uslovi:

– Metalni rezni alat i ugradni delovi su neoštećeni.

– Metalni rezni alat je nedeformisan.

– Metalni rezni alat je ispravno montiran.

– Metalni rezni alat je ispravno naoštren.

– Metalni rezni alat nema proširenje na reznim ivicama.

⚠ UPOZORENJE

- U nebezbednom stanju, delovi metalnog reznog alata mogu da se otkače i da budu odbačeni na stranu. Osobe mogu biti teško povređene
  - ► Radite s neoštećenim metalnim reznim alatom i s neoštećenim ugradnim delovima.
  - ► Ispravno oštrite metalne rezne alate.
  - ► Proširenja na reznim ivicama odstranite turpijom.
  - ► Metalni rezni alati treba da se balansiraju kod specijalizovanog prodavca STIHL.
  - ► U slučaju nedoumice: Obratite se specijalizovanom prodavcu STIHL.

4.7 Gorivo i sipanje goriva

⚠ UPOZORENJE

- Gorivo koje se koristi za ovu motornu kosu sastoji se od mešavine benzina i ulja za dvotaktne motore. Gorivo i benzin su lako zapaljivi. Ako gorivo ili benzin dođu u dodir s otvorenim plamenom ili vrelim predmetima, gorivo ili benzin mogu da izazovu požare ili eksplozije. Osobe mogu biti teško povređene ili usmrćene i moguća je materijalna šteta.
  - ► Gorivo i benzin zaštitite od toplote i vatre.
  - ► Ne prosipajte gorivo i benzin.
  - ► Ne pušite.
  - ► Ne sipajte gorivo u blizini vatre.
  - ► Pre sipanja goriva ugasite motor i sačekajte da se ohladi.
  - ► Startujte motor udaljeni najmanje 3 m od mesta sipanja goriva.
- Udisanje isparenja goriva i benzina može da otruje osobe.
  - ► Ne udišite isparenja goriva i benzina.
  - ► Gorivo sipajte na dobro provetrenom mestu.
- Motorna kosa se zagreva u toku rada. Gorivo se širi i u rezervoaru za gorivo može da se javi natpritisak. Prilikom otvaranja čepa rezervoara za gorivo može da dođe do prskanja goriva. Isprskano gorivo može da se zapali. Korisnik može da bude teško povređen.
  - ► Sačekajte da se motorna kosa ohladi i zatim otvorite čep rezervoara za gorivo.
- Odeća koja je došla u dodir s gorivom ili benzinom je lakše zapaljiva. Osobe mogu biti teško povređene ili usmrćene i moguća je materijalna šteta.
  - ► Ako odeća dođe u dodir s gorivom ili benzinom: Odeću zamenite.
- Gorivo, benzin i ulje za dvotaktne motore mogu da ugroze životnu sredinu.
  - ► Nemojte prosipati gorivo, benzin i ulje za dvotaktne motore.
  - ► Gorivo, benzin i ulje za dvotaktne motore zbrinite propisno i bezbedno po okolinu.
- Ako gorivo, benzin i ulje za dvotaktne motore dođu u dodir sa kožom ili očima, to može da izazove nadražaj kože ili očiju.
  - ► Izbegnite dodir sa gorivom, benzinom i uljem za dvotaktne motore.
  - ► U slučaju dodira sa kožom: Pogođena mesta na koži isperite sa puno vode i sapuna.
  - ► U slučaju dodira sa očima: Ispirite oči sa puno vode najmanje 15 minuta i obratite se lekaru.
- Mehanizam za paljenje motorne kose stvara varničenje. Varničenje može da izađe napolje i u lako zapaljivoj ili eksplozivnoj sredini da izazove požare i eksplozije. Osobe mogu biti teško povređene ili usmrćene i moguća je materijalna šteta.
  - ► Koristite svećice koje su opisane u ovom uputstvu za upotrebu.
  - ► Zavijte i čvrsto zategnite svećicu.
  - ► Čvrsto pritisnite utikač svećice.

- Ako se motorna kosa napuni gorivom koje je pomešano od neodgovarajućeg benzina ili neodgovarajućeg ulja za dvotaktne motore ili ako je odnos mešavine pogrešan, motorna kosa može da bude oštećena.
  - ► Gorivo mešajte onako, kako je opisano u ovom uputstvu za upotrebu.
- U slučaju dužeg skladištenja goriva, mešavina benzina i ulja za dvotaktne motore može da se razgradi. Ako se motorna kosa napuni razgrađenim gorivom, motorna kosa može da bude oštećena.
  - ► Pre punjenja motorne kose gorivom: Promešajte gorivo.
  - ► Koristite mešavinu benzina i ulja za dvotaktne motore koja nije starija od 30 dana (STIHL MotoMix: 2 godine).

4.8 Rad

⚠ UPOZORENJE

- Ukoliko korisnik ne startuje ispravno motor, korisnik može da izgubi kontrolu nad motornom kosom. Korisnik može da bude teško povređen.
  - ► Motor startujte onako, kako je opisano u ovom uputstvu za upotrebu.
  - ► Ukoliko rezni alat dodiruje tlo ili predmete: Nemojte startovati motor.
- Kombinovani preklopnik prilikom startovanja motora stoji u položaju **START**. U položaju **START** broj obrtaja motora je viši od broja obrtaja u praznom hodu i rezni alat može da se okreće čim motor proradi. Korisnik može da bude teško povređen.
  - ► Ne dodirujte rezni alat.
  - ► Motor startujte onako, kako je opisano u ovom uputstvu za upotrebu.
- U određenim situacijama korisnik ne može da radi koncentrisano. Korisnik može da izgubi kontrolu nad motornom kosom, da se saplete, padne i da bude teško povređen.
  - ► Radite mirno i promišljeno.
  - ► Kod loših svetlosnih uslova i vidljivosti: Nemojte raditi s motornom kosom.
  - ► Motornu kosu opslužujte sami.
  - ► Rezni alat vodite blizu tla.
  - ► Pazite na prepreke.
  - ► Radite stojeći na tlu i pazeći na ravnotežu.
  - ► Ako se jave simptomi umora: Napravite pauzu.
- Motor koji radi stvara izduvne gasove. Udisanje izduvnih gasova može da otruje osobe.
  - ► Ne udišite izduvne gasove.
  - ► Motornu kosu koristite na dobro provetrenom mestu.
  - ► Ako se javi mučnina, glavobolja, smetnje vida, slušne smetnje ili vrtoglavica: Prekinite rad i obratite se lekaru.
- Kada korisnik nosi zaštitu za sluh i motor radi, korisnik može ograničeno da čuje i proceni zvukove.
  - ► Radite mirno i promišljeno.
- Ako se radi s motornom kosom i kombinovani preklopnik stoji u položaju **START**, korisnik ne može kontrolisano da radi s motornom kosom. Korisnik može da bude teško povređen.
  - ► Uverite se da kombinovani preklopnik u toku rada stoji u položaju I.
  - ► Motor startujte onako, kako je opisano u ovom uputstvu za upotrebu.
- Rotirajući rezni alat može da poseče korisnika. Korisnik može da bude teško povređen.
  - ► Ne dodirujte rotirajući rezni alat.
  - ► Ako neki predmet blokira rezni alat: Ugasite motor. Tek tada odstranite predmet.

- Ako neki predmet blokira rezni alat i ako se pritom daje gas, motorna kosa može da bude oštećena.
  - ► Ugasite motor. Tek tada odstranite predmet.
- Kod promena u radu ili neobičnog ponašanja motorne kose, moguće je da motorna kosa nije bezbedna za upotrebu. Osobe mogu biti teško povređene i moguće su materijalne štete.
  - ► Prekinite rad i obratite se specijalizovanom prodavcu STIHL.
- U toku rada s motornom kosom mogu da nastanu vibracije.

  - ► Nosite rukavice.
  - ► Pravite radne pauze.
  - ► Kod pojave smetnji u cirkulaciji krvi: Obratite se lekaru.
- Ako rezni alat u toku rada naiđe na tvrdi predmet, on ili njegovi delovi mogu da budu odbačeni velikom brzinom. Osobe mogu biti povređene i moguće su materijalne štete.
  - ► Strane predmete odstranite iz radne oblasti.
- Ako rotirajući metalni rezni alat naiđe na tvrdi predmet, moguća je pojava varničenja i metalni rezni alat može da se ošteti. U lako zapaljivoj sredini varničenje može da izazove požar. Osobe mogu biti teško povređene ili usmrćene i moguća je materijalna šteta.
  - ► Nemojte raditi u lako zapaljivoj sredini.
  - ► Uverite se da je metalni rezni alat bezbedan za upotrebu.
- Nakon otpuštanja poluge gasa, rezni alat se okreće još kratko vreme. Osobe mogu biti teško povređene.
  - ► Sačekajte da rezni alat prestane da se okreće.
- U opasnoj situaciji korisnika može da uhvati panika tako da ne može da skine sistem za nošenje. Korisnik može da bude teško povređen.
  - ► Vežbajte skidanje sistema za nošenje.

4.9 Reakcione sile

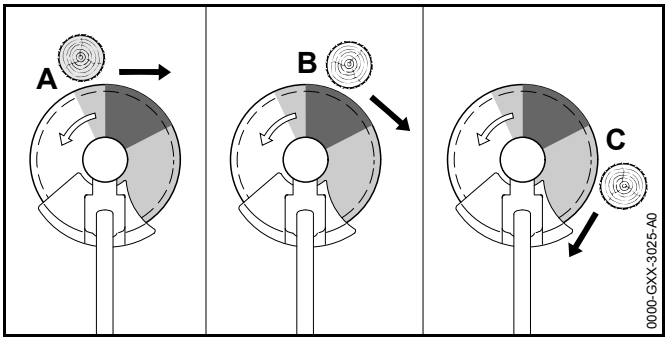

Povratni udarac može da se javi iz sledećeg razloga:

– Rotirajući metalni rezni alat udara u tvrdi predmet u sivo označenom području (A i C) ili u crno označenom području (B) i naglo se zaustavlja.

– Rotirajući metalni rezni alat je zaglavljen.

Najveća opasnost od pojave povratnog udarca leži u crno označenom području (B).

⚠ UPOZORENJE

- Ovi razlozi mogu da dovedu do naglog kočenja ili zaustavljanja rotacionog kretanja reznog alata i rezni alat može da bude odbačen na desno ili u pravcu korisnika (crna strelica). Korisnik može da izgubi kontrolu nad motornom kosom. Osobe mogu biti teško povređene ili usmrćene.
  - ► Motornu kosu držite čvrsto obema rukama.
  - ► Radite onako, kako je opisano u ovom uputstvu za upotrebu.
  - ► Nikada ne radite crno označenim područjem (B).
  - ► Koristite kombinaciju reznog alata i oklopa koja je navedena u ovom uputstvu za upotrebu.
  - ► Ispravno oštrite metalne rezne alate.
  - ► Radite pod punim gasom.

4.10 Transportovanje

⚠ UPOZORENJE

- Kućište prenosnog mehanizma može da se zagreje u toku rada. Korisnik može da se opeče.
  - ► Ne dodirujte vrelo kućište prenosnog mehanizma.
- Motorna kosa može da se prevrne ili pokrene u toku transportovanja. Osobe mogu biti povređene i moguće su materijalne štete.
  - ► Ugasite motor.
  - ► Ako je montiran metalni rezni alat: Montirajte transportni štitnik.
  - ► Motornu kosu obezbedite od prevrtanja i pokretanja steznim remenima, kaiševima ili mrežom.
- Nakon pokretanja motora, prigušivač buke i motor mogu da budu vreli. Korisnik može da se opeče.
  - ► Motornu kosu nosite na leđima.

4.11 Čuvanje

⚠ UPOZORENJE

- Deca ne mogu prepoznati i proceniti opasnosti od motorne kose. Deca mogu biti teško povređena.
  - ► Ugasite motor.
  - ► Ako je montiran metalni rezni alat: Montirajte transportni štitnik.
  - ► Motornu kosu čuvajte van domašaja dece.
- Električni kontakti na motornoj kosi i metalne komponente mogu da korodiraju usled vlage. Motorna kosa može da bude oštećena.
  - ► Motornu kosu čuvajte na čistom i suvom.

4.12 Čišćenje, održavanje i popravljanje

⚠ UPOZORENJE

- Ako u toku čišćenja, održavanja ili popravke motor radi, moguće je nenamerno pokretanje reznog alata. Osobe mogu biti teško povređene i moguće su materijalne štete.
  - ► Ugasite motor.
- Nakon pokretanja motora, prigušivač buke i motor mogu da budu vreli. Osobe mogu da se opeku.
  - ► Sačekajte da se prigušivač buke i motor ohlade.
- Kućište prenosnog mehanizma može da se zagreje u toku rada. Korisnik može da se opeče.

  - ► Ne dodirujte vrelo kućište prenosnog mehanizma.
- Agresivna sredstva za čišćenje, čišćenje vodenim mlazom ili šiljati predmeti mogu da oštete motornu kosu, oklop ili rezni alat. Ako se motorna kosa, oklop ili rezni alat ne čiste pravilno, komponente mogu da ne funkcionišu ispravno i sigurnosni mehanizmi mogu da budu van funkcije. Osobe mogu biti teško povređene.
  - ► Motornu kosu, oklop i rezni alat čistite onako kako je opisano u ovom uputstvu za upotrebu.
- Ako se motorna kosa, oklop ili rezni alat ne održavaju ili ne popravljaju pravilno, komponente mogu da ne funkcionišu ispravno i sigurnosni mehanizmi mogu da budu van funkcije. Osobe mogu biti teško povređene ili usmrćene.
  - ► Motornu kosu i oklop ne održavajte i ne popravljajte sami.
  - ► Ako je neophodno održavanje ili popravka motorne kose ili oklopa: Obratite se specijalizovanom prodavcu STIHL.
  - ► Rezni alat održavajte prema opisu u uputstvu za upotrebu korišćenog reznog alata ili na ambalaži korišćenog reznog alata.

- U toku čišćenja ili održavanja reznih alata, korisnik može da se poseče na oštrim reznim ivicama. Korisnik može da bude povređen.

► Nosite radne rukavice od otpornog materijala.

5 Priprema motorne kose za upotrebu

5.1 Priprema motorne kose za upotrebu

Pre svakog početka rada morate sprovesti sledeće korake:

► Uverite se da su sledeće komponente bezbedne za upotrebu:
  – Motorna kosa, 🕮 4.6.1.
  – Oklop, 🕮 4.6.2.
  – Glava za košenje ili metalni rezni alat, 🕮 4.6.3 ili 🕮 4.6.4.
► Očistite motornu kosu, 🕮 15.1.
► Sklopite sistem za nošenje, 🕮 6.1
► Montirajte motor, 🕮 6.2
► Montirajte telo, 🕮 6.3.
► Montirajte okrugli držač, 🕮 6.4.
► Izaberite kombinaciju reznog alata i oklopa, 🕮 20.
► Montirajte oklop, 🕮 6.6.1.
► Ako se koristi univerzalni oklop zajedno sa nekom glavom za košenje: Montirajte kecelju i nož za skraćivanje, 🕮 6.7.1.
► Ako se koristi metalni rezni alat: Montirajte okrugli držač sa ograničivačem koraka, 🕮 6.5.
► Montirajte glavu za košenje ili metalni rezni alat, 🕮 6.8.1 ili 🕮 6.9.1.
► Motornu kosu napunite gorivom, 🕮 8.2.
► Namestite i podesite sistem za nošenje, 🕮 7.1.
► Proverite komandne elemente, 🕮 10.1.
► Ako ne možete sprovesti ove korake: Nemojte koristiti motornu kosu i obratite se specijalizovanom prodavcu STIHL.

6 Sklapanje motorne kose

6.1 Sklapanje sistema za nošenje

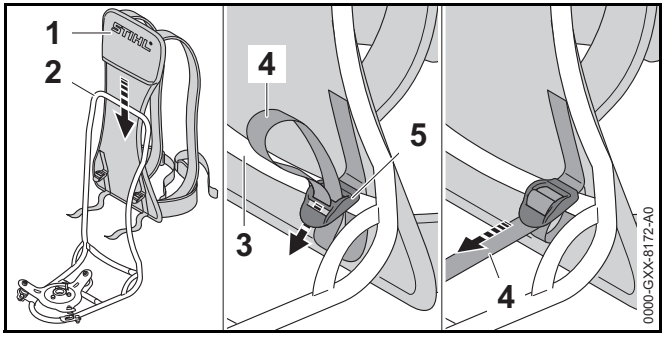

► Džep (1) navucite na prihvatni ram (2).
► Kaiš (4) provedite uz podupirač (3).
► Kaiš (4) provucite kroz šnale (5).
► Kaiš (4) zategnite.

Sistem za nošenje ne mora da bude ponovo demontiran.

6.2 Montaža motora

► Ugasite motor.

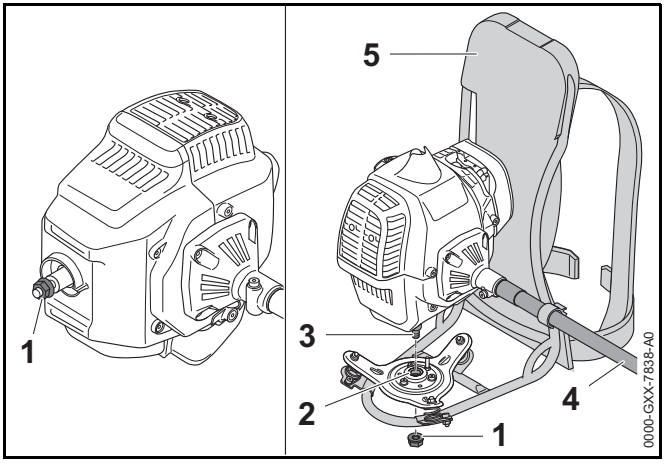

- ► Odvijte navrtku (1).
- ► Motor usmerite tako u odnosu na sistem za nošenje (5), da fleksibilno telo (4) bude okrenuto na desno.
- ► Navojnu šipku (3) namestite u otvor (2).
- ► Navrtku (1) zavijte i čvrsto zategnite.

Motor ne mora da bude ponovo demontiran.

6.3 Montaža tela

- ► Ugasite motor.

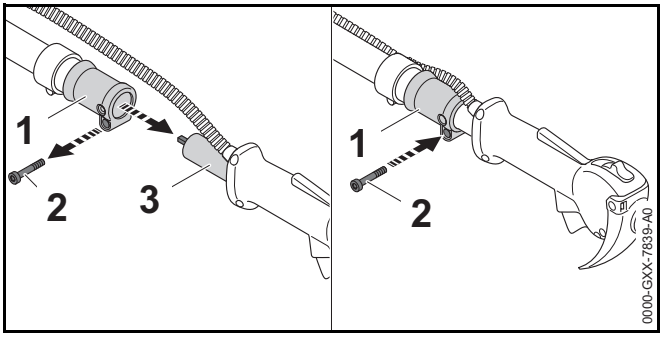

- ► Odvijte zavrtanj (2).
- ► Spojni naglavak (1) pritisnite ka telu (3) i okrećite sve dok ne bude moguće navlačenje spojnog naglavka (1) na telo (3).
- ► Spojni naglavak (1) pritisnite na telo (3) do graničnika.
- ► Zavijte i čvrsto zategnite zavrtanj (2).

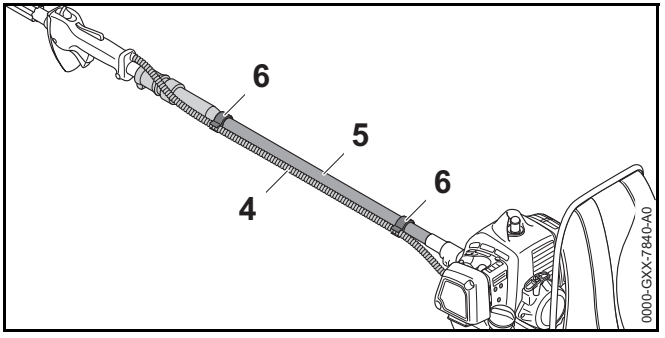

- ► Sajlu gasa (4) pričvrstite držačima za sajlu gasa (6) na fleksibilno telo (5) tako da sajla gasa (4) ne bude namotana oko fleksibilnog tela (5).

6.4 Montaža okruglog držača

- ► Ugasite motor.

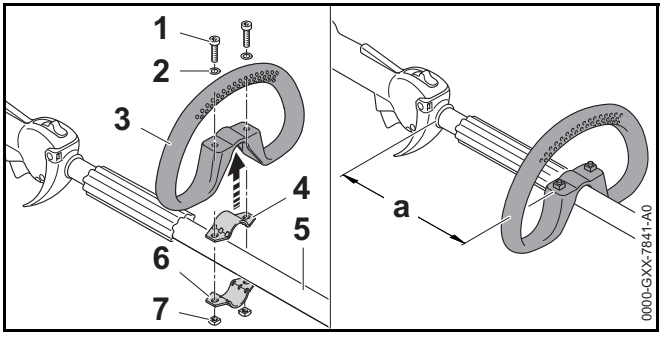

- ► Obujmicu (4) namestite u okrugli držač (3).
- ► Okrugli držač (3) zajedno sa obujmicom (4) postavite na telo (5).
- ► Podloške (2) stavite na zavrtnje (1).
- ► Obujmicu (6) pritisnite na telo (5).

- Zavrtnje (1) uvedite kroz otvore u komandnoj ručici (3) i u obujmice (4 i 6).
- Odvijte navrtke (7).
- Okrugli držač (3) pomerite tako da rastojanje (a) iznosi maksimalno 20 cm.
- Čvrsto zategnite navrtke (7).

6.5 Montaža okruglog držača sa ograničivačem koraka

- Ugasite motor.

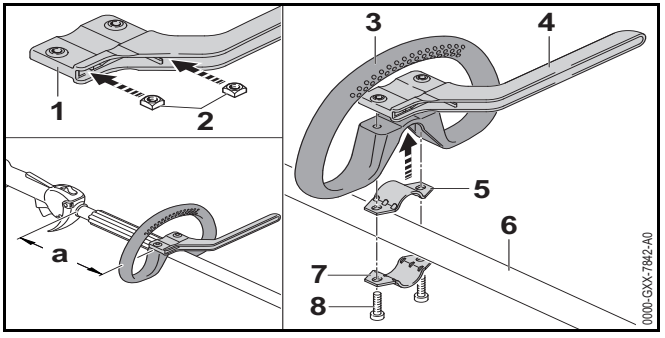

- Navrtke (2) postavite u ograničivač koraka (1) tako, da se otvori poklope.
- Obujmicu (5) namestite u okrugli držač (3).
- Okrugli držač (3) zajedno sa obujmicom (5) i ograničivačem koraka (4) postavite na telo (6).
- Obujmicu (7) pritisnite na telo (6).
- Zavijte zavrtnje (8).
- Okrugli držač (3) pomerite tako da rastojanje (a) iznosi maksimalno 20 cm.
- Čvrsto zategnite zavrtnje (8).

6.6 Montaža i demontaža oklopa

6.6.1 Montaža oklopa

- Ugasite motor.

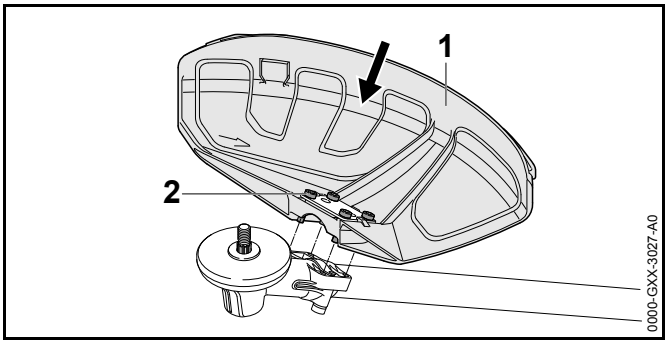

- Oklop (1) gurnite do graničnika u vođice na kućištu prenosnog mehanizma.
- Zavijte i čvrsto zategnite zavrtnje (2).

6.6.2 Demontaža oklopa

- Ugasite motor.

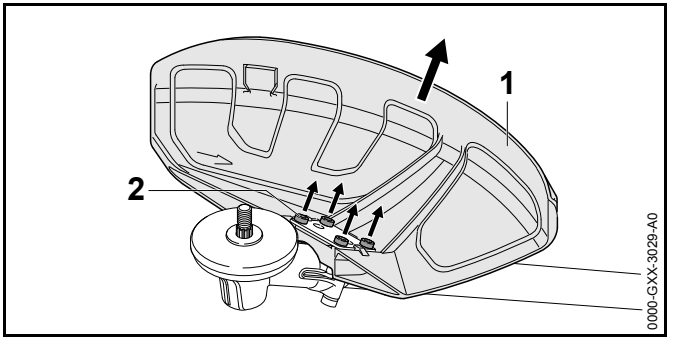

- Odvijte zavrtnje (2).
- Izvucite oklop (1).

6.7 Montaža i demontaža kecelje

6.7.1 Montaža kecelje

- Ugasite motor.

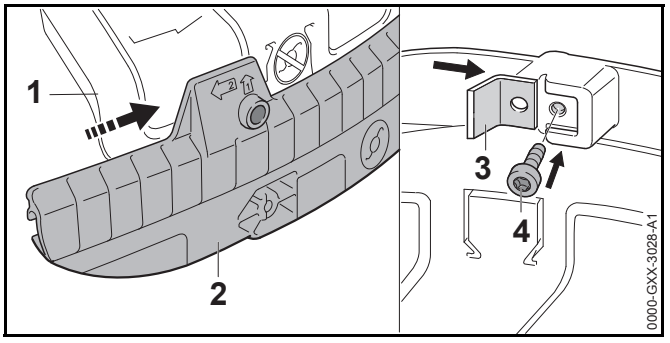

- ► Žleb za vođenje kecelje (2) navucite na lajsnu univerzalnog oklopa (1) tako da se čujno zabravi.
- ► Nož za skraćivanje (3) gurnite u žleb za vođenje kecelje (2).
- ► Zavijte i čvrsto zategnite zavrtanj (4).

6.7.2 Demontaža kecelje

- ► Ugasite motor.

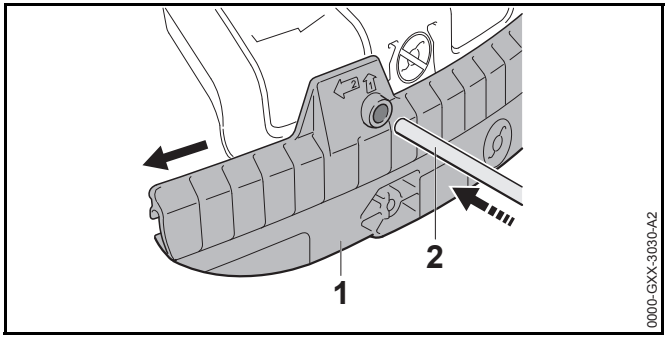

- ► Utičnu iglu (2) gurnite u otvor kecelje (1).
- ► Kecelju (1) izvucite utičnom iglom (2).

Nož za skraćivanje na kecelji (1) ne mora da bude ponovo demontiran.

6.8 Montaža i demontaža glave za košenje

6.8.1 Montaža glave za košenje

- ► Ugasite motor.

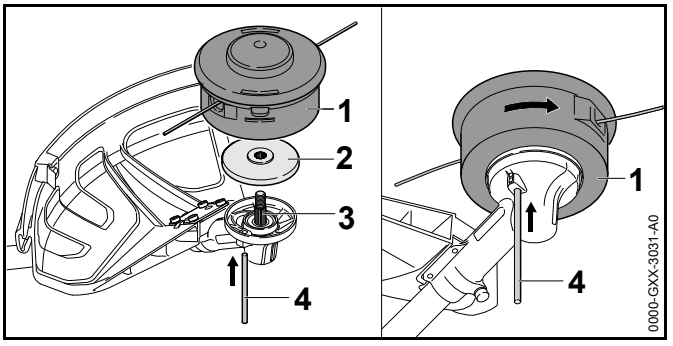

- ► Pritisni tanjir (2) postavite na vratilo (3) tako da manji prečnik bude okrenut prema gore.
- ► Glavu za košenje (1) namestite na vratilo (3) i okrećite rukom na levo.
- ► Utičnu iglu (4) pritisnite u otvor do graničnika i držite pritisnutom.
- ► Glavu za košenje (1) okrećite na levo sve dok se utična igla (4) ne zabravi.
  Vratilo (3) je blokirano.
- ► Glavu za košenje (1) zategnite rukom.
- ► Utičnu iglu (4) izvucite.

6.8.2 Demontaža glave za košenje

- ► Ugasite motor.
- ► Utičnu iglu pritisnite u otvor do graničnika i držite pritisnutom.
- ► Glavu za košenje okrećite sve dok se utična igla ne zabravi.
  Vratilo je blokirano.
- ► Glavu za košenje odvijte okretanjem na desno.
- ► Izvadite pritisni tanjir.
- ► Utičnu iglu izvucite.

6.9 Montaža i demontaža metalnih reznih alata

6.9.1 Montaža metalnog reznog alata

- ► Ugasite motor.

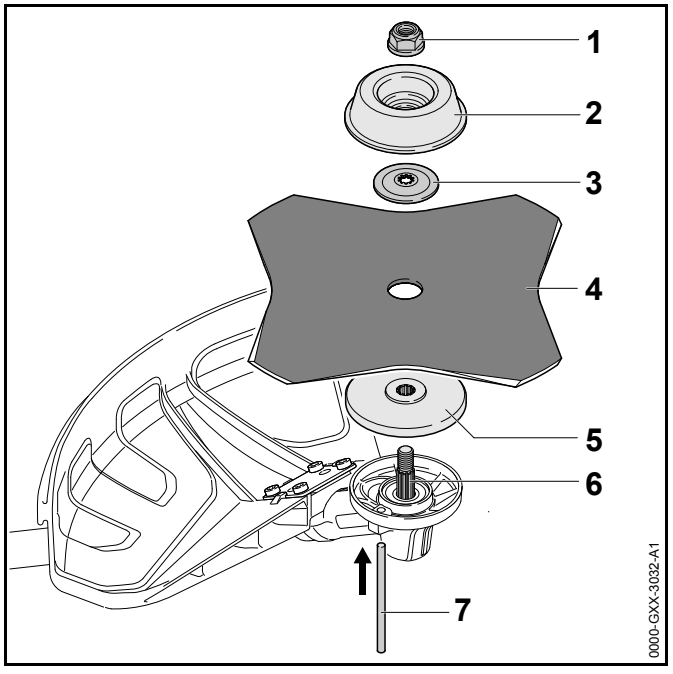

- ► Pritisni tanjir (5) postavite na vratilo (6) tako da manji prečnik bude okrenut prema gore.
- ► Metalni rezni alat (4) postavite na pritisni tanjir (5). Ako se koristi cirkularni nož za travu sa više od 4 sečiva: Rezne ivice usmerite tako da budu okrenute u istom pravcu kao strelica za smer okretanja na oklopu.
- ► Pritisni disk (3) namestite tako na metalni rezni alat (4), da je ispupčenje okrenuto prema gore.
- ► Odstojnu šolju (2) postavite na pritisni disk (3) tako da zatvorena strana bude okrenuta prema gore.
- ► Utičnu iglu (7) pritisnite u otvor do graničnika i držite pritisnutom.
- ► Metalni rezni alat (4) okrećite na levo sve dok se utična igla (7) ne zabravi.
  Vratilo (6) je blokirano.
- ► Navrtku (1) zavijte okretanjem na levo i zategnite.
- ► Utičnu iglu (7) izvucite.

6.9.2 Demontaža metalnog reznog alata

- ► Ugasite motor.
- ► Utičnu iglu pritisnite u otvor do graničnika i držite pritisnutom.
- ► Metalni rezni alat okrećite na desno sve dok se utična igla ne zabravi.
  Vratilo je blokirano.
- ► Odvijte navrtku okretanjem na desno.
- ► Skinite odstojnu šolju, pritisni disk, metalni rezni alat i pritisni tanjir.
- ► Utičnu iglu izvucite.

7 Podešavanje motorne kose prema korisniku

7.1 Nameštanje i podešavanje sistema za nošenje

- ► Motornu kosu postavite na leđa.

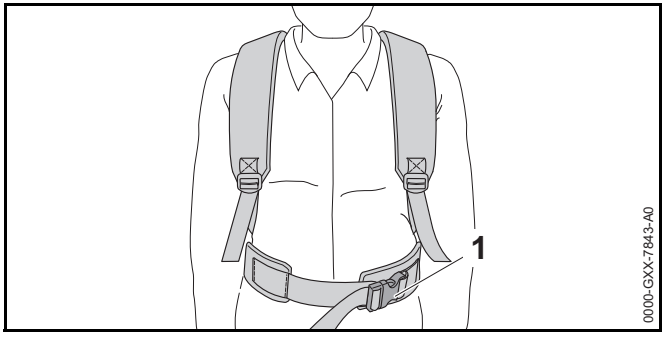

- ► Zatvarač (1) kaiša za pojas zatvorite.

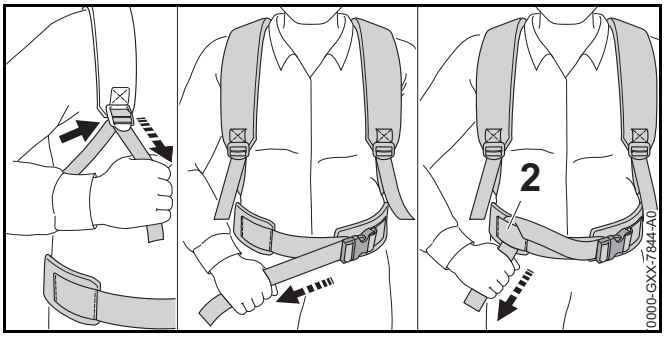

- ► Kaiševe zategnite tako da kaiš za pojas nalegne na pojas, a leđni umetak na leđa.
- ► Završetak kaiša za pojas provucite kroz ušicu (2).

7.2 Skidanje sistema za nošenje

- ► Ugasite motor.
- ► Olabavite kaiševe za nošenje.
- ► Zatvarač na kaišu za pojas otvorite.
- ► Motornu kosu skinite sa leđa.

8 Mešanje goriva i punjenje motorne kose gorivom

8.1 Mešanje goriva

Za ovo poglavlje dostupan je video.

www.stihl.com/sxpweh

Gorivo koje je neophodno za ovu motornu kosu sastoji se od mešavine benzina i ulja za dvotaktne motore uz odnos mešavine 1:50.

STIHL preporučuje gotovu mešavinu goriva STIHL MotoMix.

Ukoliko gorivo mešate sami, sme da se koristi samo ulje za dvotaktne motore STIHL ili drugo motorno ulje visokih performansi klase JASO FB, JASO FC, JASO FD, ISO-L-EGB, ISO-L-EGC ili ISO-L-EGD.

STIHL preporučuje upotrebu ulja za dvotaktne motore STIHL HP Ultra ili drugog motornog ulja visokih performansi i istog kvaliteta, da bi se održale granične vrednosti emisije izduvnih gasova u toku radnog veka mašine.

- ► Uverite se da oktanski broj benzina iznosi najmanje 90 ROZ i da udeo alkohola u benzinu nije veći od 10 %.
- ► Uverite se da je korišćeno ulje za dvotaktne motore podesno za motorne kose.
- ► U zavisnosti od željene količine goriva, utvrdite ispravne količine ulja za dvotaktne motore i benzina za odnos mešavine 1:50. Primeri mešavina goriva:
  - – 20 ml ulja za dvotaktne motore, 1 l benzina
  - – 60 ml ulja za dvotaktne motore, 3 l benzina
  - – 100 ml ulja za dvotaktne motore, 5 l benzina
- ► U čist kanister koji je dozvoljen za gorivo prvo sipajte ulje za dvotaktne motore i zatim benzin.
- ► Promešajte gorivo.

8.2 Punjenje motorne kose gorivom

- ► Ugasite motor.
- ► Motornu kosu položite na ravnu površinu tako da čep rezervoara za gorivo bude okrenut prema gore.
- ► Okolinu čepa rezervoara za gorivo očistite vlažnom krpom.

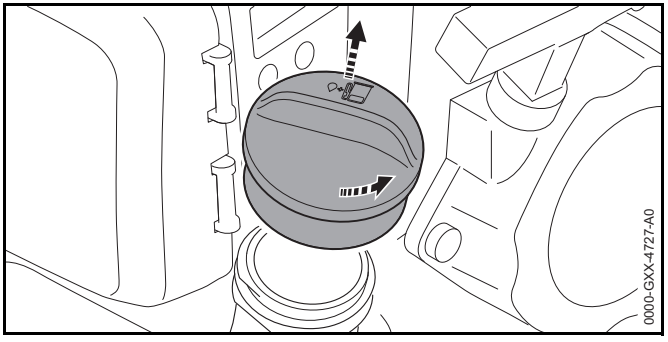

- ► Čep rezervoara za gorivo okrećite na levo sve dok ne bude moguće skidanje čepa rezervoara za gorivo.
- ► Skinite čep rezervoara za gorivo.

UPUTSTVO

Pod uticajem svetla, sunčevog zračenja i ekstremnih temperatura, gorivo može da se brže razgradi. Ako se sipa razgrađeno gorivo, motorna kosa može da se ošteti.

- ► Promešajte gorivo.
- ► Ne sipajte gorivo koje je čuvano duže od 30 dana.

- ► Gorivo sipajte tako da ne dođe do prolivanja goriva i da do ivice rezervoara za gorivo ostane slobodno najmanje 15 mm.

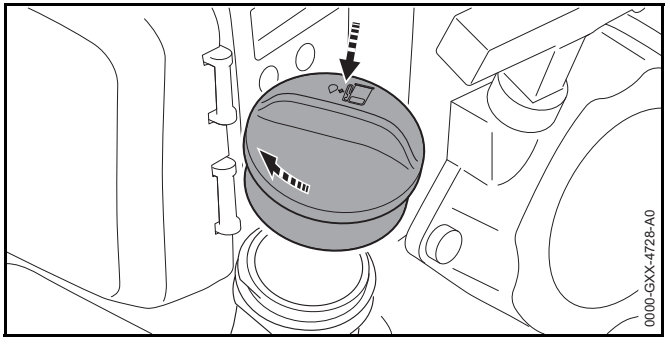

- ► Čep rezervoara za gorivo namestite na rezervoar za gorivo.
- ► Čep rezervoara za gorivo zavijte na desno i zategnite rukom.
  Rezervoar za gorivo je zatvoren.

9 Startovanje i gašenje motora

9.1 Izbor ispravnog postupka startovanja

Kada motor mora da se pripremi za startovanje?

Motor mora da se pripremi za startovanje ukoliko je ispunjen jedan od sledećih uslova:

– Motor je na temperaturi okoline.

– Motor se ugasio prilikom ubrzanja nakon starta.

– Motor se ugasio jer je rezervoar za gorivo bio prazan.

- ► Pripremite motor za startovanje i zatim iznova startujte motor.

Kada je moguće direktno startovanje motora?

Motor može da se startuje direktno ako je motor radio najmanje 1 minut i ako je bio ugašen samo kratko zbog prekida rada.

- ► Startujte motor.

9.2 Priprema motora za startovanje

- ► Izaberite ispravan postupak startovanja.
- ► Motornu kosu postavite na ravnu podlogu.
- ► Ispruženo fleksibilno telo položite na tlo tako da rezni alat ne dodiruje tlo ili bilo kakve predmete.
- ► Demontirajte transportni štitnik.

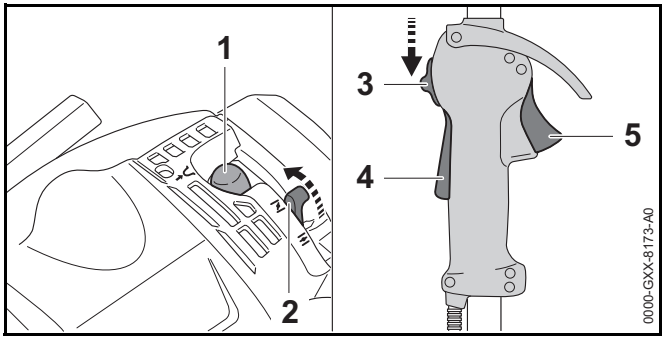

- ► Ručnu pumpu za gorivo (1) pritisnite najmanje 5 puta.
- ► Polugu startnog otvora leptira (2) stavite u položaj |↖|.
- ► Pritisnite i zadržite blokadu ručice gasa (4).
- ► Pritisnite i zadržite ručicu gasa (5).
- ► Kombinovani preklopnik (3) stavite u položaj **START** i zadržite.
- ► Otpustite ručicu gasa (5) i blokadu ručice gasa (4). Kombinovani preklopnik (3) skače u položaj **START**.

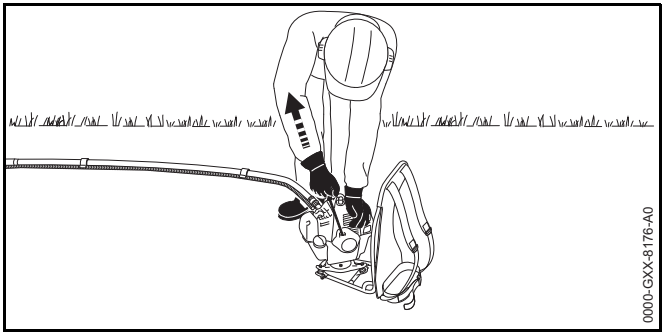

- Motornu kosu pritisnite na tlo držeći je levom rukom na motoru i levim stopalom stanite na prihvatni ram.
- Desnom rukom polako izvucite ručicu startera do prvog osetnog otpora.
- Ručicu startera izvlačite brzo i vraćajte dok se motor prvi put upali i ugasi.
- Ako se motor ne gasi: Polugu startnog otvora leptira (2) stavite u položaj ⇆ da motor ne presisa.
  Motor se gasi.

9.3 Startovanje motora

- Izaberite ispravan postupak startovanja.
- Motornu kosu postavite na ravnu podlogu.
- Ispruženo fleksibilno telo položite na tlo tako da rezni alat ne dodiruje tlo ili bilo kakve predmete.
- Demontirajte transportni štitnik.

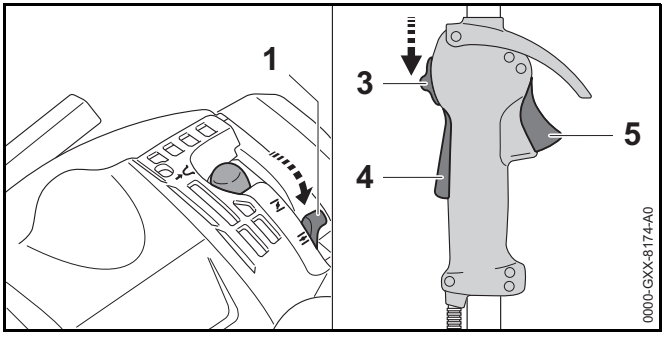

- Polugu startnog otvora leptira (1) stavite u položaj ⇆.
- Pritisnite i zadržite blokadu ručice gasa (4).
- Pritisnite i zadržite ručicu gasa (5).
- Kombinovani preklopnik (3) stavite u položaj **START** i zadržite.
- Otpustite ručicu gasa (5) i blokadu ručice gasa (4). Kombinovani preklopnik (3) skače u položaj **START**.

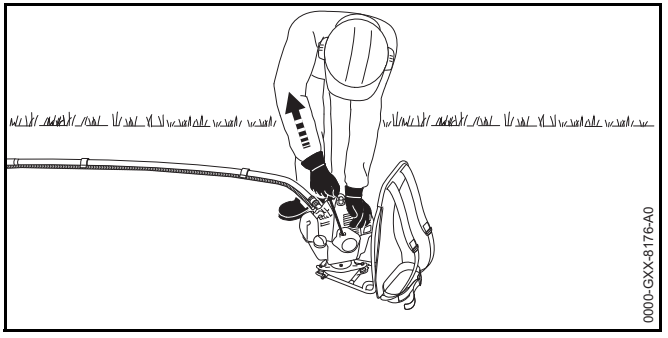

- Motornu kosu pritisnite na tlo držeći je levom rukom na motoru i levim stopalom stanite na prihvatni ram.
- Desnom rukom polako izvucite ručicu startera do prvog osetnog otpora.
- Ručicu startera izvlačite brzo i vraćajte dok motor proradi.
- Kratko pritisnite ručicu gasa (5).
  Kombinovani preklopnik (3) skače u položaj I. Motor radi u praznom hodu.
- Ako se rezni alat kreće u praznom hodu: Uklonite smetnje. Prazan hod nije ispravno podešen.
- Ako motor ne startuje: Pripremite motor za startovanje i zatim iznova pokušajte da startujete motor.

9.4 Gašenje motora

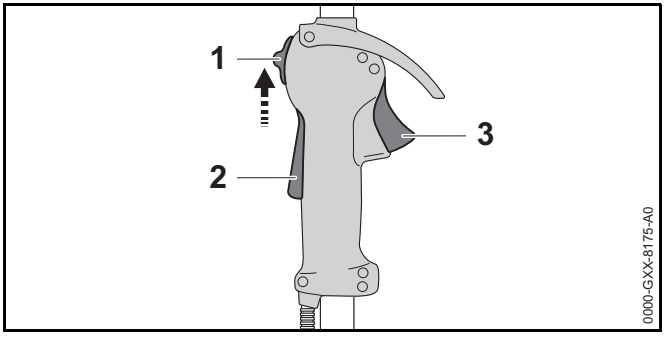

- ► Otpustite ručicu gasa (3) i blokadu ručice gasa (2). Rezni alat prestaje da se kreće.
- ► Kombinovani preklopnik (1) stavite u položaj **STOP-0**. Motor se gasi.

Ako se motor ne gasi:

- ► Polugu startnog otvora leptira stavite u položaj |↖|. Motor se gasi.
- ► Nemojte koristiti motornu kosu i obratite se specijalizovanom prodavcu STIHL. Kombinovani preklopnik je neispravan.

10 Provera motorne kose

10.1 Provera komandnih elemenata

Blokada ručice gasa i ručica gasa

- ► Ugasite motor.
- ► Pokušajte da pritisnete ručicu gasa bez da pritisnete blokadu ručice gasa.
- ► Ukoliko je moguće pritiskanje ručice gasa: Nemojte koristiti motornu kosu i obratite se specijalizovanom prodavcu STIHL. Blokada ručice gasa je neispravna.
- ► Pritisnite i zadržite blokadu ručice gasa.
- ► Pritisnite ručicu gasa.
- ► Otpustite ručicu gasa i blokadu ručice gasa.
- ► Ako su ručica gasa ili blokada ručice gasa teško pokretne ili se same ne vraćaju na početni položaj: Nemojte koristiti motornu kosu i obratite se specijalizovanom prodavcu STIHL. Ručica gasa ili blokada ručice gasa je neispravna.

Podešenost sajle gasa

- ► Startujte motor.
- ► Pritisnite ručicu gasa bez da pritisnete blokadu ručice gasa.
- ► Ako se motor ubrzava: Podesite sajlu gasa. Sajla gasa nije ispravno podešena.

Gašenje motora

- ► Startujte motor.
- ► Kombinovani preklopnik stavite u položaj **STOP-0**. Motor se gasi.
- ► Ako se motor ne gasi:
  - ► Polugu startnog otvora leptira stavite u položaj |↖|. Motor se gasi.
  - ► Nemojte koristiti motornu kosu i obratite se specijalizovanom prodavcu STIHL. Kombinovani preklopnik je neispravan.

11 Rad s motornom kosom

11.1 Prilagođavanje podešenosti karburatora za rad na velikoj visini

Ako se motorna kosa koristi za rad na velikoj visini, motorna kosa ne može da ima optimalnu snagu. Podešenost karburatora može da se prilagodi tako, da motorna kosa opet ima optimalnu snagu.

- ► Startujte motor.
- ► Zagrejte motor naglim davanjem gasa oko 1 minut.

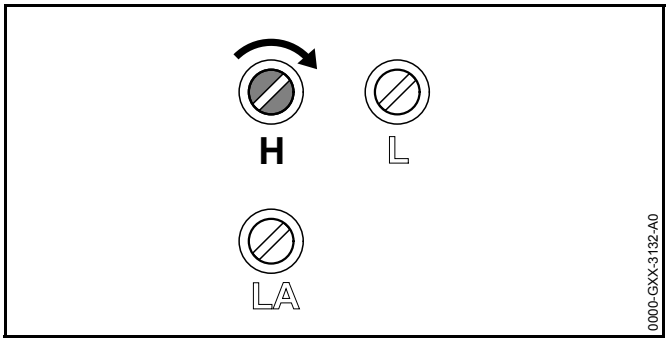

UPUTSTVO

U slučaju da se motorna kosa ponovo koristi za rad na manjoj visini, motor može da se pregreje.

► Izvršite standardno podešavanje.

► Glavni regulacioni zavrtanj H okrećite na desno sve dok motorna kosa ponovo dobije optimalnu snagu u toku rada.

11.2 Držanje i vođenje motorne kose

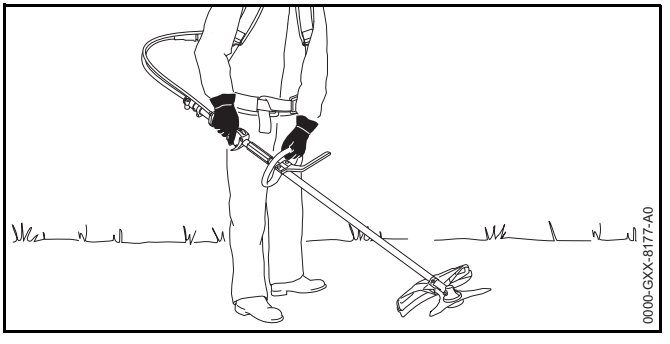

► Motornu kosu nosite na leđima.

► Motornu kosu držite desnom rukom za komandnu ručicu tako da palcem obuhvatite komandnu ručicu.

► Motornu kosu držite levom rukom za okrugli držač tako da palcem obuhvatite okrugli držač.

11.3 Košenje

Odstojanje reznog alata od tla određuje visinu košenja.

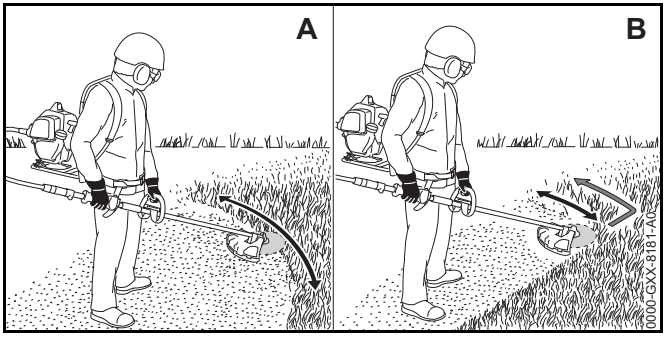

► Motornu kosu ravnomerno pomerajte levo-desno (A). Ako se koristi metalni rezni alat: Kosite levim područjem metalnog reznog alata (B).

► Hodajte polako i kontrolisano prema napred.

11.4 Podešavanje niti za košenje

11.4.1 Podešavanje niti za košenje na glavama za košenje AutoCut

► Rotirajućom glavom za košenje kratko dodirnite tlo. Izvlači se otprilike 30 mm. Nož za skraćivanje na oklopu automatski skraćuje niti za košenje na ispravnu dužinu.

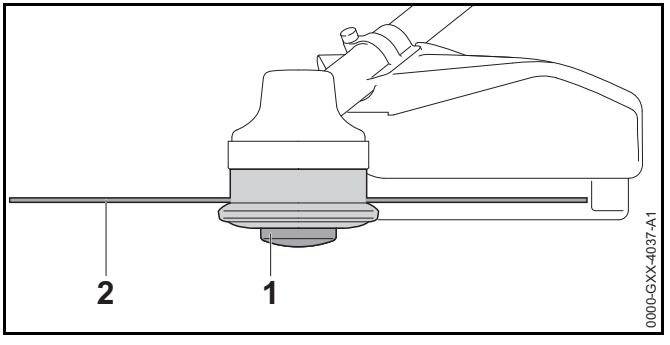

Ako su niti za košenje kraće od 25 mm, one se ne izvlače automatski.

► Ugasite motor.

- ► Umetak kalema (1) u glavi za košenje pritisnite i držite pritisnutim.
- ► Niti za košenje (2) izvucite rukom.
- ► Ako nije moguće dalje izvlačenje niti za košenje (2): Umetak kalema (1) ili nit za košenje (2) zamenite. Umetak kalema je prazan.

11.4.2 Podešavanje niti za košenje na glavama za košenje SuperCut

Niti za košenje se podešavaju automatski. Nož za skraćivanje na oklopu automatski skraćuje niti za košenje na ispravnu dužinu.

Ako su niti za košenje kraće od 40 mm, one se ne izvlače automatski.

- ► Ugasite motor.
- ► Niti za košenje izvucite rukom.
- ► Ako nije moguće dalje izvlačenje niti za košenje: Zamenite niti za košenje.
  Umetak kalema je prazan.

12 Posle rada

12.1 Posle rada

- ► Ugasite motor.
- ► Ostavite motornu kosu da se ohladi.
- ► Ako je motorna kosa mokra: Motornu kosu osušite.
- ► Očistite motornu kosu.
- ► Očistite filter za vazduh.
- ► Očistite oklop.
- ► Očistite rezni alat.
- ► Ako je montiran metalni rezni alat: Montirajte odgovarajući transportni štitnik.

13 Transportovanje

13.1 Transportovanje motorne kose

- ► Ugasite motor.
- ► Ako je montiran metalni rezni alat: Montirajte odgovarajući transportni štitnik.
- ► Motornu kosu nosite na leđima.
- ► Motornu kosu držite čvrsto desnom rukom za komandnu ručicu.
- ► Motornu kosu držite čvrsto levom rukom za okrugli držač.
- ► Ako se motorna kosa prevozi vozilom: Motornu kosu obezbedite tako, da motorna kosa ne može da se prevrne ili pokrene.

14 Čuvanje

14.1 Čuvanje motorne kose

- ► Ugasite motor.
- ► Ako je montiran metalni rezni alat: Montirajte odgovarajući transportni štitnik.
- ► Motornu kosu čuvajte tako da budu ispunjeni sledeći uslovi:
  - – Motorna kosa je van domašaja dece.
  - – Motorna kosa je čista i suva.

Ako motornu kosu čuvate duže od 3 meseca:

- ► Demontirajte rezni alat.
- ► Otvorite čep rezervoara za gorivo.
- ► Ispraznite rezervoar za gorivo.
- ► Zatvorite čep rezervoara za gorivo.
- ► Rezervoar za gorivo treba da očisti specijalizovani prodavac STIHL.
- ► Startujte motor i pustite motor da radi u praznom hodu dok se motor ugasi.

15 Čišćenje

15.1 Čišćenje motorne kose

- Ugasite motor.
- Ostavite motornu kosu da se ohladi.
- Motornu kosu očistite vlažnom krpom ili STIHL-ovim sredstvom za čišćenje smole.
- Otvore za hlađenje očistite četkicom.

15.2 Čišćenje oklopa i reznog alata

- Ugasite motor.
- Oklop i rezni alat očistite vlažnom krpom ili mekom četkom.

15.3 Čišćenje svećice

- Ugasite motor.
- Ostavite motornu kosu da se ohladi.

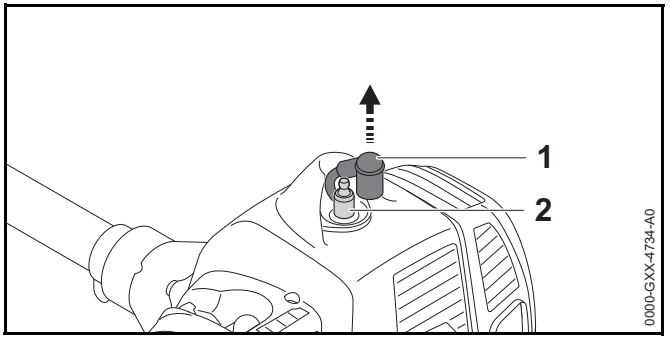

- Izvucite utikač svećice (1).
- Ako je područje oko svećice (2) zaprljano: Područje oko svećice (2) očistite vlažnom krpom.
- Odvijte svećicu (2).
- Svećicu (2) očistite vlažnom krpom.
- Ako je svećica (2) korodirala: Svećicu (2) zamenite.
- Zavijte i zategnite svećicu (2).
- Čvrsto pritisnite utikač svećice (1).

16 Održavanje

16.1 Intervali održavanja

Intervali održavanja zavise od uslova sredine i od uslova rada. STIHL preporučuje sledeće intervale održavanja:

Svakih 25 radnih sati

- Podmazivanje prenosnog mehanizma.
- Podmazivanje i okretanje fleksibilnog vratila.

Svakih 100 radnih sati

- Svećicu zamenite.

Mesečno

- Rezervoar za gorivo treba da očisti specijalizovani prodavac STIHL.
- Usisnu glavu u rezervoaru za gorivo treba da očisti specijalizovani prodavac STIHL.

Godišnje

- Usisnu glavu u rezervoaru za gorivo treba da zameni specijalizovani prodavac STIHL.

16.2 Podmazivanje i okretanje fleksibilnog vratila

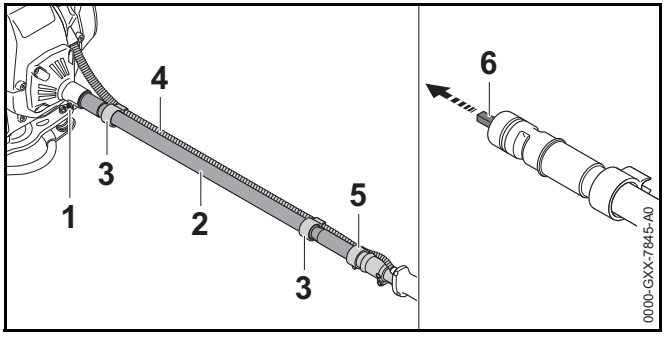

- Sajlu gasa (4) oslobodite iz držača sajle gasa (3).

- ► Odvijte zavrtanj (1).
- ► Fleksibilno telo (2) izvucite zajedno sa fleksibilnim vratilom (6).
- ► Upamtite koji deo fleksibilnog vratila (6) je bio montiran na motoru i koji deo fleksibilnog vratila (6) je bio montiran na spojni naglavak (5).
- ► Fleksibilno vratilo (6) u potpunosti izvucite.
- ► Ako fleksibilno vratilo (6) promeni boju u plavo: Fleksibilno vratilo (6) zamenite.
- ► Fleksibilno vratilo (6) ravnomerno podmažite "Višenamenskom mašću STIHL".
- ► Fleksibilno vratilo (6) okrenite za 180°.
- ► Fleksibilno vratilo (6) u potpunosti gurnite u fleksibilno telo (2).
  Onaj kraj fleksibilnog vratila (6), koji je prethodno bio montiran na motoru, sada je okrenut u pravcu spojnog naglavka (5).

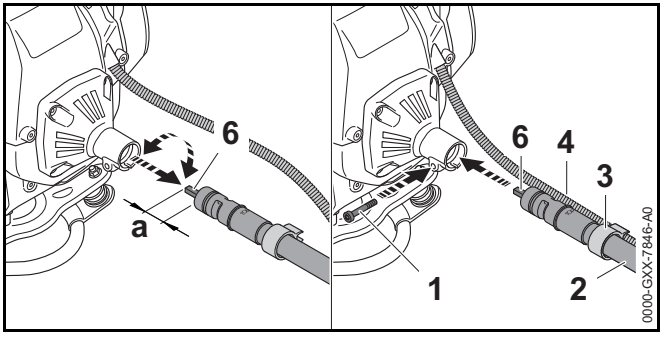

- ► Fleksibilno vratilo (6) okrećite i pritiskajte u pravcu spojnog naglavka (5) tako da je rastojanje a = 1,5 cm.
- ► Fleksibilno telo (2) zajedno sa fleksibilnim vratilom (6) postavite na motor i usmerite tako da oznaka **TOP** na fleksibilnom telu (2) bude gore.
- ► Zavijte zavrtanj (1).
- ► Sajlu gasa (4) pričvrstite držačima za sajlu gasa (3) na fleksibilno telo (2) tako da sajla gasa (4) ne bude namotana oko fleksibilnog tela (2).

16.3 Podmazivanje prenosnog mehanizma

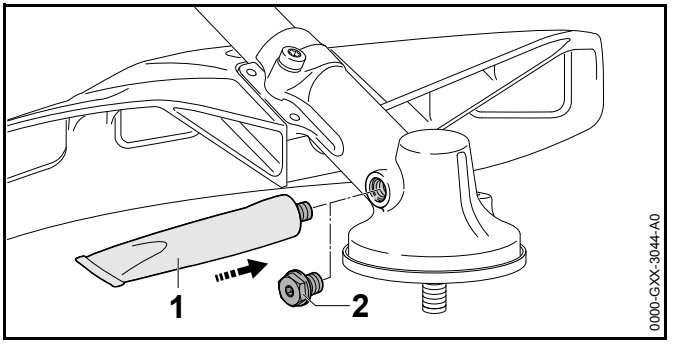

- ► Odvijte zavrtanj za zatvaranje (2).
- ► Ukoliko se ne vidi mast na zavrtnju za zatvaranje (2):
  - ► Zavijte tubu "Transmisiona mast STIHL" (1).
  - ► Istisnite 5 g transmisione masti STIHL u kućište prenosnog mehanizma.
  - ► Odvijte tubu "Transmisiona mast STIHL" (1).
  - ► Zavijte i čvrsto zategnite zavrtanj za zatvaranje (2).
  - ► Motornu kosu uključite 1 minutu.
    Transmisiona mast STIHL se ravnomerno raspoređuje.

16.4 Podešavanje sajle gasa

- ► Startujte motor.

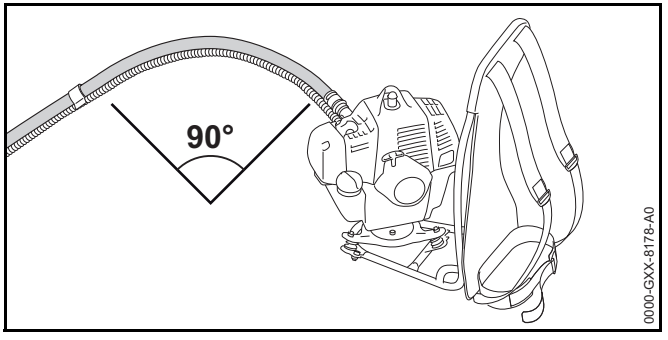

- ► Fleksibilno telo položite na tlo tako da bude savijeno pod 90°.

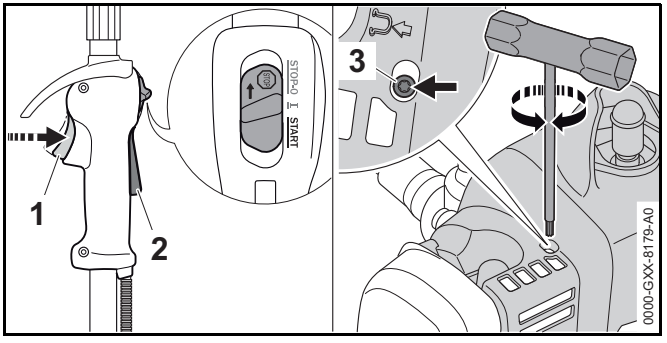

- Pritisnite ručicu gasa (1) bez da pritisnete blokadu ručice gasa (2).
- Ako se motor ubrzava: Ručicu gasa (1) držite pritisnutom i zavrtanj (3) okrećite na levo sve do čujnog opadanja broja obrtaja motora.
  Sajla gasa je bila prejako zategnuta.
- Pritisnite ručicu gasa (1) i držite je pritisnutom bez da pritisnete blokadu ručice gasa (2).
- Zavrtanj (3) okrećite na desno do ubrzanja motora.
- Zavrtanj (3) okrenite 2 obrtaja na levo.
  Motor radi u praznom hodu i sajla gasa je ispravno podešena.
- Ugasite motor.

16.5 Oštrenje Oštrenje i balansiranje metalnog reznog alata

Potrebno je puno vežbanja da biste ispravno naoštrili i izbalansirali metalne rezne alate.

STIHL preporučuje da metalne rezne alate naoštri i izbalansira specijalizovani prodavac firme STIHL.

- Metalne rezne alate oštrite prema opisu u uputstvu za upotrebu i ambalaži korišćenog reznog alata.

17 Popravljanje

17.1 Popravka Popravka motorne kose i reznog alata

Korisnik ne može sam da popravlja motornu kosu i rezni alat.

- Ako su motorna kosa ili rezni alat oštećeni: Nemojte koristiti motornu kosu ili rezni alat i obratite se specijalizovanom prodavcu STIHL.

18 Otklanjanje smetnji

18.1 Uklanjanje smetnji kod motorne kose

Većina smetnji ima iste uzroke.

- ► Sprovedite sledeće mere:
  - ► Zamenite filter za vazduh.
  - ► Očistite ili zamenite svećicu.
  - ► Izvršite standardno podešavanje.
  - ► Podesite prazan hod.
  - ► Prilagodite podešenost karburatora za rad na velikoj visini.
- ► Ako smetnja i dalje postoji: Sprovedite mere iz sledeće tabele.

Smetnja	Uzrok	Rešenje
Motor ne može da startuje.	U rezervoaru za gorivo nema dovoljno goriva.	► Pomešajte gorivo i napunite motornu kosu gorivom.
	Motor je presisao.	► Provetrite komoru za sagorevanje.
	Karburator je previše vruć.	► Ostavite motornu kosu da se ohladi. ► Pre startovanja motora: Ručnu pumpu za gorivo pritisnite najmanje 10 puta.
	Karburator je zaleđen.	► Motornu kosu zagrejte na +10 °C.
Motor radi neravnomerno u praznom hodu.	Karburator je zaleđen.	► Motornu kosu zagrejte na +10 °C.
Motor se gasi u praznom hodu.	Karburator je zaleđen.	► Motornu kosu zagrejte na +10 °C.
Rezni alat se ne okreće ispravno ili se okreće neravnomerno.	Spoj između fleksibilnog vratila i motora ili tela je pohaban.	► Obratite se specijalizovanom prodavcu STIHL.

18.2 Zamena filtera za vazduh

Filter za vazduh ne može biti očišćen. Ako snaga motora opadne ili ako je filter za vazduh oštećen, filter za vazduh mora da bude zamenjen.

- Ugasite motor.
- Polugu startnog otvora leptira stavite u položaj |◣|.

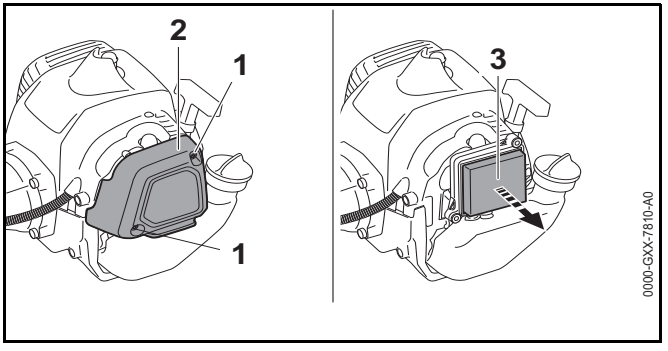

- Zavrtnje (1) odvijte i poklopac filtera (2) skinite.
- Okolinu filtera za vazduh (3) očistite vlažnom krpom ili četkicom.
- Izvadite filter za vazduh (3).

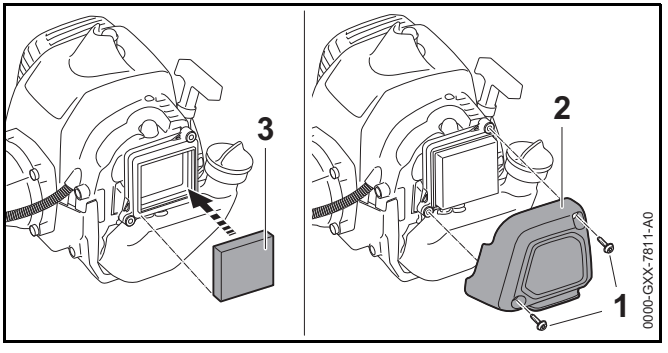

- Namestite novi filter za vazduh (3).
- Postavite poklopac filtera (2).
- Zavijte i čvrsto zategnite zavrtnje (1).

18.3 Vršenje standardnog podešavanja

- Ugasite motor.

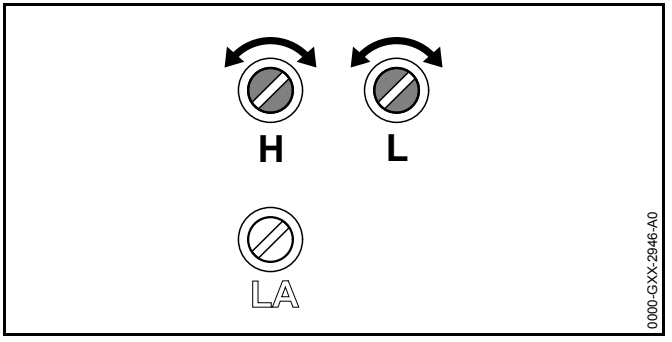

- Glavni regulacioni zavrtanj H okrenite na levo do graničnika.
- Zavrtanj za regulaciju praznog hoda L okrenite na desno do graničnika.
- Zavrtanj za regulaciju praznog hoda L okrenite 3/4 obrtaja na levo.

18.4 Podešavanje praznog hoda

- Izvršite standardno podešavanje.
- Startujte motor.
- Zagrejte motor naglim davanjem gasa oko 1 minut.

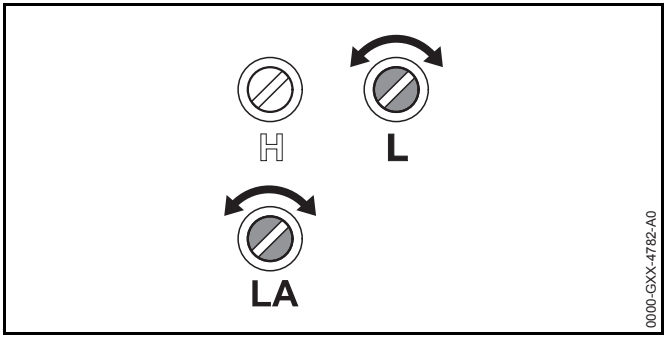

Motor se gasi u praznom hodu

- Zavrtanj za minimalni otvor leptira LA okrećite na desno sve dok rezni alat ne počne da se kreće.
- Zavrtanj za minimalni otvor leptira LA okrenite 1 obrtaj na levo.

Motor u praznom hodu radi neravnomerno ili loše ubrzava

- Zavrtanj za regulaciju praznog hoda L pažljivo okrećite na desno ili na levo dok motor ne proradi ravnomerno i sa dobrim ubrzanjem.

Rezni alat se trajno okreće u praznom hodu

- Zavrtanj za minimalni otvor leptira LA okrećite na levo sve dok se rezni alat ne zaustavi.
- Zavrtanj za minimalni otvor leptira LA okrenite 1 obrtaj na levo.

18.5 Provetravanje komore za sagorevanje

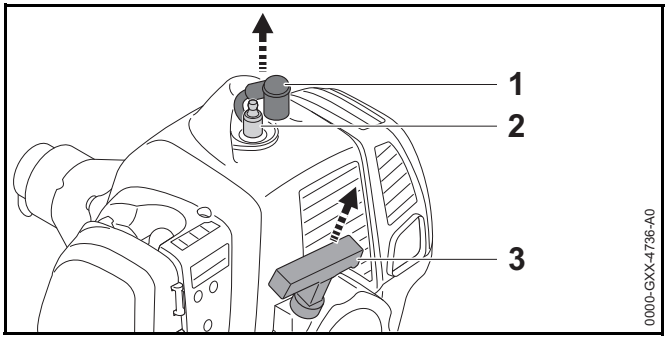

- Izvucite utikač svećice (1).
- Odvijte svećicu (2).
- Osušite svećicu (2).

⚠ UPOZORENJE

Ako se ručica startera povlači kada je utikač svećice izvučen, varničenje može da izađe napolje. U lako zapaljivoj ili eksplozivnoj sredini, varničenje može da izazove požare i eksplozije. Osobe mogu biti teško povređene ili usmrćene i moguća je materijalna šteta.

- Kombinovani preklopnik stavite u položaj **STOP-0** pre izvlačenja ručice startera.

- Kombinovani preklopnik stavite u položaj **STOP-0**.
- Ručicu startera (3) izvucite i vratite više puta. Komora za sagorevanje je provetrena.
- Zavijte i čvrsto zategnite svećicu (2).
- Čvrsto pritisnite utikač svećice (1).

19 Tehnički podaci

19.1 Motorna kosa STIHL FR 235

– Radna zapremina: 36,3 cm³
– Snaga prema ISO 8893: 1,55 kW (2,1 KS) pri 9000 1/min
– Broj obrtaja u praznom hodu: 2800 1/min
– Maksimalan broj obrtaja izlaznog vratila: 7900 1/min
– Dozvoljene svećice: Bosch WSR 6 F od STIHL-a
– Odstojanje elektroda svećice: 0,5 mm
– Težina uz prazan rezervoar goriva, bez reznog alata i bez oklopa: 10,3 kg
– Dužina bez reznog alata: 2750 mm
– Maksimalna zapremina rezervoara za gorivo: 810 cm³ (0,81 l)

19.2 Vrednosti zvuka i vibracija

K-vrednost za nivo pritiska zvuka iznosi 2 dB(A). K-vrednost za nivo snage zvuka iznosi 2 dB(A). K-vrednost za vibracione vrednosti iznosi 2 m/s².

Upotreba sa glavom za košenje

- Nivo pritiska zvuka L_{peq} mereno prema ISO 22868: 99 dB(A).
- Nivo snage zvuka L_w mereno prema ISO 22868: 111 dB(A).
- Vibraciona vrednost ahv, eq merena prema ISO 22867:
  - Komandna ručica: 4,9 m/s²
  - Levi rukohvat: 4,9 m/s².

Upotreba sa metalnim reznim alatom

- Nivo pritiska zvuka L_{peq} mereno prema ISO 22868: 99 dB(A).
- Nivo snage zvuka L_w mereno prema ISO 22868: 111 dB(A).
- Vibraciona vrednost ahv, eq merena prema ISO 22867:
  - Komandna ručica: 2,1 m/s²
  - Levi rukohvat: 2,2 m/s².

Informacije o ispunjavanju smernice za poslodavce Vibracije 2002/44/EG navedene su na www.stihl.com/vib.

19.3 REACH

REACH je oznaka za propis EU u vezi sa registracijom, procenom i dozvolom za upotrebu hemikalija.

Više informacija u vezi sa ispunjavanjem propisa REACH na www.stihl.com/reach.

19.4 Emisiona vrednost izduvnih gasova

CO_2 vrednost izmerena prilikom postupka homologacije u EU navedena je na www.stihl.com/co2 u tehničkim podacima o proizvodu.

Izmerena CO_2 utvrđena je na reprezentativnom motoru prema normiranom postupku provere u laboratorijskim uslovima i ne predstavlja izričitu ili podrazumevajuću garanciju u vezi sa performansama određenog motora.

Važeći zahtevi u vezi sa emisijom izduvnih gasova će biti ispunjeni ukoliko se pridržavate namenske upotrebe i održavanja koji su opisani u ovom uputstvu za upotrebu. U slučaju promena na motoru prestaje dozvola za upotrebu.

20 Kombinacije reznih alata i oklopa

20.1 Kombinacije reznih alata i oklopa

Rezni alat	Oklop	Ograničivač koraka
– Glava za košenje AutoCut C 26-2 – Glava za košenje AutoCut 36-2 – Glava za košenje DuroCut 20-2 – Glava za košenje PolyCut 27-3 – Glava za košenje SuperCut 20-2	– Univerzalni oklop zajedno sa keceljom i nožem za skraćivanje	– opcionalno
– Cirkularni nož za travu 230-2 – Cirkularni nož za travu 230-4 – Cirkularni nož za travu 230-8 – Cirkularni nož za travu 260-2	– Univerzalni oklop bez kecelje	– propisano
– Nož za gustiš 250-3	– Univerzalni oklop bez kecelje	– propisano

21 Rezervni delovi i pribor

21.1 Rezervni delovi i pribor

Ovi simboli označavaju originalne rezervne delove STIHL i originalni pribor STIHL.

STIHL preporučuje upotrebu originalnih rezervnih delova STIHL i originalnog pribora STIHL.

Originalni rezervni delovi STIHL i originalni pribor STIHL dostupni su kod specijalizovanog prodavca STIHL.

22 Zbrinjavanje

22.1 Zbrinjavanje motorne kose

Informacije u vezi sa zbrinjavanjem možete dobiti kod specijalizovanog prodavca STIHL.

- ► Motornu kosu, oklop, rezni alat, gorivo, benzin, ulje za dvotaktne motore, pribor i ambalažu zbrinite propisno i bezbedno po okolinu.

23 EU izjava o usaglašenosti

23.1 Motorna kosa STIHL FR 235

ANDREAS STIHL AG & Co. KG
Badstraße 115
D-71336 Waiblingen
Nemačka

izjavljuje pod punom odgovornošću, da

– Vrsta konstrukcije: Motorna kosa

– Fabrička marka: STIHL

– Tip: FR 235

– Identifikacija serije: 4151

odgovara merodavnim odredbama u smernicama 2006/42/EG, 2014/30/EU i 2000/14/EG, i da je proizvod razvijen i proizveden u saglasnosti sa sledećim normama koje su važeće prema datumu proizvodnje: EN ISO 11806-2, EN 55012, EN 61000-6-1.

Kod utvrđivanja izmerenog i garantovanog nivoa snage zvuka postupano je prema smernici 2000/14/EG, dodatak VIII.

– Izmereni nivo snage zvuka: 111 dB(A)

– Garantovani nivo snage zvuka: 113 dB(A)

Za tehničku dokumentaciju zadužen je ANDREAS STIHL AG & Co. KG Produktzulassung.

Godina proizvodnje, zemlja proizvodnje i broj mašine navedeni su na motornoj kosi.

Waiblingen, 01.09.2018

ANDREAS STIHL AG & Co. KG

po ovlašćenju

Thomas Elsner, rukovodilac Razvoj proizvoda i usluga

0458-527-5621-A

serbisch

SRB

www.stihl.com

0458-527-5621-A